MANUAL DE INSTRUÇÕES

Bebedouro de coluna

MBC20F



Precisa de ajuda?

Aponte a câmera do seu celular e fale conosco

mueller

você de bem com o seu tempo

Agradecemos a preferência por nossos eletrodomésticos. Ao adquirir um bebedouro Mueller você escolheu um produto de marca brasileira, fabricado com qualidade e alta tecnologia. A Mueller está presente há mais de 75 anos facilitando a vida das famílias brasileiras, e esse é um compromisso assumido com você consumidor.

Mueller você de bem com o seu tempo!

Sumário

1. Segurança 03
2. Instalação 04
   - Nomenclatura das Peças 04
   - Instalação do Produto 04
   - Instalação suporte de fixação 05
   - Instalação Elétrica 05
3. Informações Técnicas 06
4. Limpeza e Manutenção 06
   - Limpeza interna 07
5. Informações de Uso 08
6. Solucionando Problemas 08
7. Termo de Garantia 09

1.Segurança

Aviso: recomenda-se que as crianças sejam vigiadas pelos responsáveis a fim de assegurar o uso correto do produto e evitar acidentes.

- Para segurança do usuário e melhor desempenho do produto é importante que sejam observadas rigorosamente as recomendações contidas neste manual. Além disso, submeta anualmente o produto a uma revisão preventiva em Assistência Técnica. A revisão preventiva não será coberta pela garantia.
- Indivíduos com capacidades físicas, sensoriais ou mentais reduzidas, ou que não tenham experiência e conhecimento, não devem utilizar o produto, salvo se instruídos em relação à utilização do aparelho e sejam supervisionados pelo responsável por sua segurança.
- A Mueller Fogões Ltda. não se responsabilizará por atos praticados sem observância das instruções de uso, precauções e advertências.
- Se o bebedouro tiver sido transportado deitado ou inclinado em mais de 45°, mantenha-o na posição vertical por 24 horas antes de ligá-lo.



Este produto foi projetado exclusivamente para instalação e uso doméstico e comercial, estando vedado o uso industrial.



Danos provocados por descargas elétricas não estão cobertos pela garantia. Fique atento às condições do Termo de Garantia Contratual.



Não abra o aparelho para fazer reparos internos, limpezas de peças ou por mera curiosidade. Fique atento às condições de garantia previstas no Termo de Garantia Contratual.



Não opere o produto com os pés descalços, evitando o risco de choque elétrico.



Se o cordão de alimentação estiver danificado, ele deve ser substituído, a fim de evitar riscos.



Os bebedouros Mueller são fabricados dentro dos padrões de segurança, mas isso não autoriza o manuseio por crianças sem a vigia dos responsáveis, mantendo-as em segurança e evitando exposição ao risco durante o uso do produto.



Caso haja dúvidas quanto à tensão e instalações elétricas, consulte um eletricista para que ele instale tomadas, disjuntores, aterramentos e a fiação elétrica adequados ao produto.

2.Instalação

Nomenclatura das peças

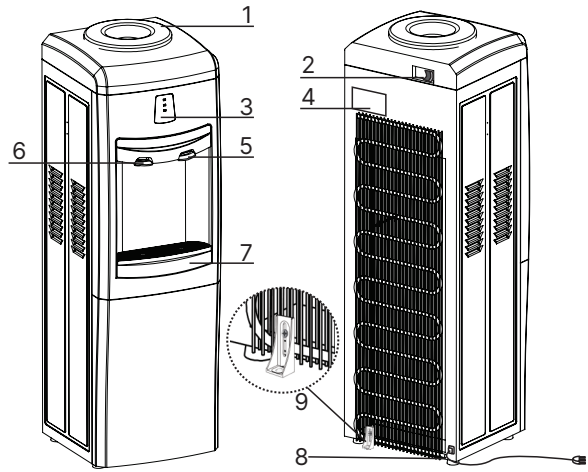

nº	nome	nº	nome
1	Apoio do galão	5	Acionamento água gelada
2	Interruptor de energia	6	Acionamento água natural
3	Luzes indicadoras	7	Bandeja coletora
4	Placa de informações	8	Cabo de energia elétrica
		9	Suporte de fixação

Instalação do produto

•Efetue a limpeza do produto conforme item **4. Limpeza e Manutenção.**

•Coloque o **galão** verticalmente no apoio e pressione os acionadores de água até verter água. O galão deve seguir a norma NBR14222.

• Conecte o plugue na tomada e ligue o interruptor de energia. **NÃO LIGUE O PLUGUE E O INTERRUPTOR AO MESMO TEMPO.** As luzes indicadoras acenderão. O bebedouro ligará e desligará automaticamente quando a água atingir a temperatura próxima de 10°C.

• Instale o bebedouro em espaços internos, protegidos das condições climáticas, em superfície plana. Mantenha distância de paredes e outros objetos não inferior a 10cm da parte traseira e 5cm das laterais.

• Mantenha este produto em local seco e ventilado e longe de altas temperaturas.



*O galão de água **não** está incluído no produto

Instalação suporte de fixação

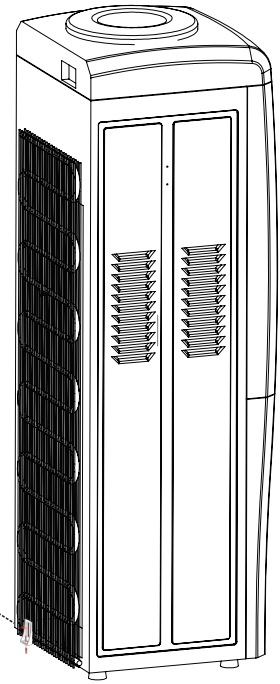

O fixador é responsável pela ancoragem do produto ao piso, garantindo a estabilidade do bebedouro e prevenindo o risco de tombamento. A utilização deste componente é obrigatória, devendo o fixador ser instalado corretamente.

Modo de instalação do fixador de ancoragem:

01.Remova o parafuso inferior lateral do bebedouro.

02.Posicione o suporte de fixação e reutilize o parafuso removido para fixá-lo ao produto, conforme ilustrado.

03.Utilize o suporte como referência para marcar o ponto de furação no piso.

04.Realize a furação, insira a bucha no piso e reposicione o bebedouro.

05.Fixe o suporte ao piso com o parafuso, garantindo o aperto adequado e a estabilidade do produto.

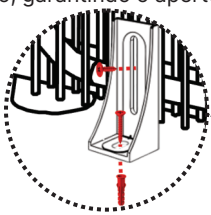

*** Bucha, parafuso e suporte de fixação estão incluídos**

Instalação elétrica

NÃO LIGUE O PLUG E O INTERRUPTOR AO MESMO TEMPO.
Isso poderá prejudicar o correto funcionamento do produto.

- A tomada elétrica deve estar próxima ao bebedouro para que o cabo de alimentação fique livre, sem deixar o fio tensionado ou esticado.
- Antes de ligar seu bebedouro, verifique se ele possui a mesma tensão elétrica da tomada (127 V ou 220 V). Verifique também se a instalação elétrica (fio, tomada e disjuntor) de sua residência é adequada ao produto. Caso haja dúvida, entre em contato com um eletricista.
- A tomada de instalação do produto deve ser ligada a um aterramento eficiente, atendendo as normas **ABNT NBR 5410** e **NBR 14136**. É importante que esta ligação seja efetuada por um eletricista.
- Verifique a passagem do fio para que o cabo de alimentação não toque em superfícies quentes. Nunca passe o fio elétrico por trás do bedouro. Com o calor, a proteção do fio poderá derreter ocasionando curto circuito.
- A tomada elétrica deve ser exclusiva para o produto, não ligue outros aparelhos na mesma tomada do produto.
- Ao desconectar da tomada, retire o cabo através do plugue e nunca puxando pelo fio.

O plugue do bebedouro está equipado com 3 pinos e o central é designado como o terminal de aterramento. É crucial não desativar ou inutilizar o pino de aterramento do plugue. Para uma instalação segura, certifique-se de conectar a tomada a um sistema de aterramento eficiente, em conformidade com as normas **ABNT NBR 5410 e NBR 14136:2012.**

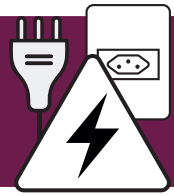

A instalação elétrica deve ser adequada e estar próxima ao bebedouro. Não utilize conectores do tipo T (benjamin) ou extensão, pois os mesmos poderão danificar o seu produto. Não torça o cabo elétrico do seu aparelho.

3.Informações Técnicas

modelo	MBC20F	
Voltagem - Frequência	127V~60Hz	220V~60Hz~50Hz
Potência de refrigeração	120W	85W
Grau de proteção	Ambiente Interno IPX0	Ambiente Interno IPX0
Gás refrigerante	R600a	R600a
Tempo para início de fornecimento de água gelada	50 min.	50 min.
Capacidade de refrigeração	1,6 L/h	1,6 L/h
Proteção contra choque	Tipo I	Tipo I
Dimensões do Produto	31 x 33,4 x 96,5	31 x 33,4 x 96,5
Dim. Produto c/ Embalagem (cm)	35 x 36 x 99,5	35 x 36 x 99,5
Peso Líquido (kg)	10,85 kg	10,85 kg
Carga de gás	14g	14g

4.Limpeza e Manutenção

- Desligue o produto da tomada antes de realizar a limpeza ou manutenção.
- Tenha certeza de ter vertido água pelos acionadores antes de ligar o interruptor. Se o interruptor for ligado sem a presença de água nas tubulações internas poderá causar danos.
- Quando estiver movendo o bebedouro, não incline mais de 45º para evitar danos ao compressor.
- Misture 2 litros de água limpa e ½ colher de chá de água sanitária para elaborar uma solução de limpeza apropriada para o produto.
- Se o aparelho não for utilizado por um longo período de tempo, desligue-o e drene toda a água do seu interior.
- Antes da primeira utilização e após um longo período sem utilização, o reservatório de água e as tubulações de água devem ser bem limpos. Se possível, eles devem ser desinfetados com o preparo de água sanitária diluída .
- Lave e desinfete o sistema a cada 6 meses com um produto de limpeza adequado e de acordo com as instruções de uso.
- Para desligar o produto, primeiro desligue o interruptor do produto e somente depois puxe o plugue da tomada. Não ligue e desligue o produto conectando e desconectando diretamente pela fonte de eletricidade.

- Para evitar o choque elétrico, não limpe as superfícies externas do produto com água . Limpe com uma esponja suave (do lado não abrasivo).
- Se não estiver usando o bebedouro por um longo tempo ou durante a noite, desligue-o e economize energia.
- Para evitar instalação instável, o equipamento deve ser instalado seguindo instruções do manual (pág. 5).
- Mantenha as aberturas de ventilação na parte traseira do aparelho descobertas e desobstruídas (10cm da parede traseira 5 cm das laterais).

Limpeza interna

1.Realize a limpeza antes do primeiro uso e a cada término de galão.

2.Desligue o plugue da tomada.

3.Gire e retire a tampa de apoio do galão.

4.Esvazie toda água do bebedouro pressionando o acionamento de água gelada e/ou natural, tendo o cuidado para não inclinar e nem virar o produto.

5.Limpe a tampa com esponja macia e sabão neutro e após enxágue e seque. No interior use um pano umedecido com álcool.

6.Misture 2 litros de água limpa e ½ colher de chá de água sanitária em um galão vazio.

7.Monte a tampa e o galão na posição de uso e espere 15 minutos. Após inicie a retirada da solução pelos acionadores.

8.Use o mesmo galão para encher 5 litros de água limpa. Posicione novamente no apoio do galão e esvazie todo conteúdo pelos acionadores.

Limpeza mais pesada pode ser feita a cada 6 meses.

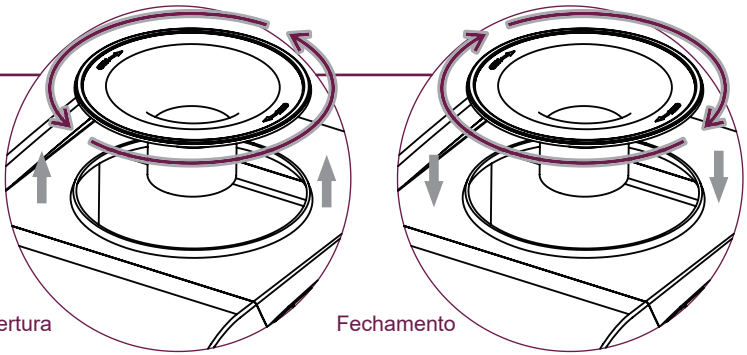

AVISO - mantenha as aberturas de ventilação na parte traseira do aparelho descobertas e desobstruídas.

5. Informações de Uso



- Não danifique o circuito refrigerador.
- A temperatura ambiente deste aparelho deve estar entre 18° C e 38° C.
- A limpeza e a manutenção do uso não devem ser feitas por crianças sem supervisão.
- Não armazene substâncias explosivas, como latas de aerossol com conteúdo inflamável neste aparelho.
- Este aparelho destina-se a ser utilizado em aplicações domésticas e semelhantes,
- Não coloque outros aparelhos dentro deste equipamento, a menos que sejam recomendados pelo fabricante.
- Utilize apenas água potável.
- A bandeja coletora deve ser esvaziada e limpa (verifique periodicamente para evitar transbordamento).

6. Soluções de Problemas

Problema	Causa Possível	Solução*
Luzes não acendem	a. O cabo elétrico não está ligado. b. O interruptor não está ligado.	a. Ligá-lo na tomada. b. Ligue o interruptor.
Produto instável ou sofrendo quedas	a.Produto em solo irregular b.Produto em solo desnivelado c. O Bebedouro sofre empurrões ou batidas.	a. Corrija a superfície do local. b. Transfira para outra região. c. Instale a trava de segurança conforme item **2.Instalação**.
Vazamento	a. O recipiente de água está quebrado. b. A tubulação de água está quebrada. c. A torneira está quebrada.	a. Troca do recipiente*. b. Troca da tubulação*. c. Troca da torneira*.
Vazamentos pequenos	a.Coletor transbordando. b. Coletor quebrado ou rachado.	a. Retire o coletor do produto e despeje a água contida nele. b. Substitua a peça danificada.
Choque elétrico	a. Algum fio do produto pode apresentar falha no isolamento. b. Problemas na instalação predial.	a. Reparo na fiação*. b. Faça contato com um eletricista.
Água com odor e/ou gosto alterados	a. Limpeza feita com materiais incorretos. b. Água de má qualidade.	a. Faça limpeza do produto conforme o item **4.Limpeza.** b. Entre em contato com o fornecedor do galão.
Água não gela	a. O interruptor de resfriamento está danificado ou não faz contato. b. A conexão elétrica está solta.	a. Substituir o interruptor e verifique as conexões*. b. Reparar conexões*.

*Soluções que demandam assistência técnica, entre em contato com os postos autorizados.

7. Termo de garantia

A **Mueller Fogões Ltda.** projetou este produto com o objetivo de atender da melhor forma possível ao consumidor.

Para a sua orientação e garantia deste produto é importante que seja lido o Manual de Instruções de Uso do mesmo. Assim, ficam expressas as seguintes condições de garantia:

1. Consideradas as condições estabelecidas por este Termo de Garantia Contratual, a Mueller Fogões Ltda. certifica entregar ao consumidor um produto para uso doméstico e comercial, garantindo-o por aproximadamente 01 ano, contra vícios aparentes e/ou de fácil constatação e defeitos de fabricação ou de material, a contar da data de emissão da Nota Fiscal, a qual é indispensável sua apresentação pelo consumidor. **Os primeiros 90 dias desta garantia são exigidos pela Lei nº 8.078, de 11/set/1990. Já os últimos 09 meses constituem uma cobertura adicional (garantia contratual) concedida pela Mueller Fogões Ltda., como prova da confiança que deposita na qualidade dos produtos que fabrica.**

2. A garantia compreenderá a substituição gratuita de peças e mão-de-obra no reparo de problemas devidamente constatados como sendo vícios aparentes e/ou de fácil constatação e defeitos de fabricação ou de material.

3. Os reparos eventualmente necessários em nossos produtos devem ser efetuados exclusivamente pelos Postos de Serviço Autorizado Mueller – SAM, devidamente nomeados pela Mueller, os quais poderão ser consultados através de contato pelo SAC 0800 747 1692 ou ainda pelo do site https://loja.mueller.ind.br/localize-assistencia.

a) A mão-de-obra necessária para o reparo de nossos produtos, dentro do período de garantia de aproximadamente 01 ano, é gratuita.

b) Para produtos das categorias **Coifa**, **Micro-ondas**, **Forno de Embutir**, **Fogões**, **Cooktop** e **Bebedouros de Coluna** as visitas técnicas serão gratuitas no perímetro urbano das cidades onde há Postos de Serviços Autorizados Mueller - SAM.

b.1) Fora do perímetro urbano e nas cidades não constantes na Relação de Postos Autorizados poderá ser cobrada uma taxa de locomoção do técnico ou custo de transporte do produto até o Posto Autorizado (ida e volta).

c) Para produtos da categoria **Forno Elétrico de Bancada, Bebedouros de Mesa e Purificadores Elétricos** corre por conta do consumidor o transporte do produto ao referido Posto Autorizado, bem como as despesas decorrentes. Caso o consumidor deseje o atendimento domiciliar, poderá verificar com o Posto Autorizado eventual serviço complementar, não incluído na presente garantia, devendo arcar com eventuais taxas.

d) Decorrido o prazo desta garantia, todos os custos de instalação, reparos, transportes, peças e mão-de-obra serão por conta do usuário. Neste caso, o valor do frete deverá ser negociado com o Posto Autorizado de preferência antes da retirada do produto.

4. A garantia contratual terá validade e será gratuita nos limites deste contrato desde que o consumidor apresente Nota Fiscal de compra do produto.

4.1. Ainda, exclusivamente para Fogões, observar o disposto abaixo:

a) Seja utilizado GLP (Gás Liquefeito de Petróleo ou Gás de Botijão) ou GN (gás natural) que obedeçam às legislações federais, estaduais e municipais.

b) Esteja realizando a primeira transformação do fogão, ainda não utilizado, de GLP para GN. Caberá ao consumidor pagar as peças, acessórios e mão-de-obra necessários para a ligação do fogão transformado à rede de gás. Fora do prazo de garantia legal e contratual a transformação não será gratuita.

5. Esta garantia fica automaticamente anulada, se:

a) O produto não for utilizado exclusivamente para uso doméstico. Este produto foi desenvolvido para suportar apenas cargas domésticas e comerciais, jamais atividades industriais e afins.

b) Na instalação ou uso, não forem cumpridas as especificações recomendadas no Manual de Instruções de Uso e as disposições deste Termo de Garantia Contratual.

c) O aparelho tiver recebido maus tratos, sinais de mau uso, descuido ou ainda tiver sofrido alterações ou consertos feitos por pessoa ou entidade não credenciada pela Mueller Fogões Ltda., bastando que qualquer peça, componente ou agregado se caracterize como não original para anular esta garantia.

d) Houver remoção e/ou alteração da etiqueta de identificação do aparelho.

6. A garantia não cobre:

6.1. Para Fogões:

a) Despesas de instalação, peças e componentes necessários para instalação e funcionamento do produto (inclusive as que não pertençam ao produto) como: mangueiras especiais para a condução do gás, regulador de pressão de gás, aterramento, lâmpadas, botijão de gás, extensão de fios elétricos ou outras adaptações; sendo estas despesas de responsabilidade única e exclusiva do comprador.

b) Produtos ou suas peças que tenham sido danificadas em consequência de acidentes de transporte (avarias) ou manuseio, riscos, amassamento ou atos e efeitos de catástrofe da natureza.

c) Locomoção do técnico ou custo de transporte do produto para atendimento em garantia, observado o disposto nos itens **3 – b.1)** e **c).**

6.2. Para Fornos, Bebedouros e Purificadores:

a) Despesas de instalação, peças e componentes necessários para instalação e funcionamento do produto (inclusive as que não pertençam ao produto) como: transporte, mão-de-obra, materiais, peças e adaptações necessárias à preparação do local para instalação do produto, ou seja, rede elétrica, aterramento, etc.; sendo estas despesas de responsabilidade única e exclusiva do comprador.

b) Produtos ou suas peças que tenham sido danificadas em consequência de acidentes de transporte (avarias) ou manuseio, riscos, amassamento ou atos e efeitos de catástrofe da natureza.

c) Falhas de funcionamento do produto decorrentes de instalação em rede elétrica imprópria, problemas de abastecimento elétrico da residência ou instalação em desacordo com quaisquer instruções descritas no Manual de Instruções de Uso e neste Termo de Garantia Contratual.
d) Locomoção do técnico ou custo de transporte do produto para atendimento em garantia, observado o disposto nos itens **3 – b.1)** e **c).**

7. Considerações gerais:
a) A Mueller Fogões Ltda. não autoriza nenhuma pessoa ou entidade a assumir, por sua conta, qualquer responsabilidade relativa à garantia de seus produtos além das aqui explicitadas.
b) A Mueller Fogões Ltda. se reserva o direito de alterar as características gerais, técnicas e estéticas de seus produtos sem prévio aviso ao consumidor.
c) Este Termo de Garantia Contratual é válido para produtos vendidos e instalados no território brasileiro.

8. Observações importantes:
a) Os produtos Mueller são fabricados dentro dos padrões de segurança, mas isso não autoriza que sejam manuseados por menores de idade, cabendo aos pais ou responsáveis, mantê-las sob segurança, não expondo os menores ao produto enquanto estiverem sendo utilizados.
b) Submeta, após o período contratual da garantia, o produto a uma revisão anual preventiva, contratando os serviços de revisão nos Postos de Serviços Autorizados Mueller – SAM. Esta revisão não é acobertada pela garantia. O procedimento de revisão propicia melhor funcionamento e durabilidade de seu produto, desde que também sejam praticadas as recomendações contidas no Manual de Instruções de Uso.
c) ATENÇÃO! Problemas de oxidação/ferrugem podem ocorrer pelos seguintes fatores: instalação em ambientes de alta concentração salina (tais como regiões litorâneas); instalações em ambientes onde o produto esteja exposto a outros produtos químicos ácidos ou alcalinos que possam agredir a pintura do mesmo; e utilização de produto químicos inadequados para limpeza.

Mueller Fogões Ltda. | CNPJ 04.565.361/0001-36 | Rua Fritz Lorenz, 2429 - Distrito Industrial - CEP 89092-600 - Timbó (SC) Brasil

RESPEITO AO MEIO AMBIENTE

Produto: Desde o desenvolvimento do projeto até a conclusão de cada produto em seu parque fabril, a Mueller preocupa-se em exercer sua responsabilidade social e ambiental, utilizando matéria-prima reciclável e processos avançados que reduzem o desperdício, evidenciando assim a sustentabilidade e contribuindo para a preservação do meio ambiente.

Embalagem: A embalagem do produto é produzida com materiais que podem ser reciclados ou reutilizados. Ao descartá-la, dê a destinação correta aos resíduos, ajudando-nos a promover a sustentabilidade.

Descarte: Para o descarte do seu produto pós consumo de forma ambientalmente correta, localize um ponto de recebimento mais próximo a você no site da ABREE: http://abree.org.br.

A ABREE é a entidade gestora da qual a Mueller é associada, que gerencia a logística reversa do seu produto e embalagens no final de sua vida útil. Caso seu munícipio não possua ponto de recebimento, o produto deve ser descartado em conformidade com a legislação vigente, encaminhando-o para local adequado a estes fins, reduzindo o impacto ambiental.

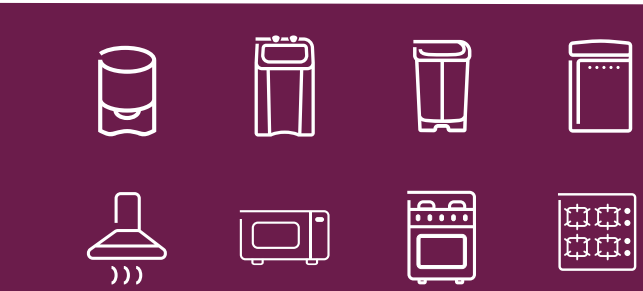

Conheça nossa linha de produtos!

muellereletro

mueller.ind.br

SAC 0800 747 1692

Rev.02 10/26 Manual 681100741

ISO 14001

ISO 9001

Garantia TOTAL 1 ano

Mantenha a nota fiscal de compra junto a este manual. Em caso de necessidade de assistência técnica, localize o **Posto Autorizado mais próximo de você:**

loja.mueller.ind.br/localize-assistencia