MESA 1,09x0,68

FICHA TÉCNICA / CÓDIGOS DE PEÇAS

Nº	Descrição	Dimensões (mm)	Quantidade	Ravena	Branca	Cinza	Cinza London	Amendoa
1	Saia do topo	610x80x15	2	5011906120	5011906151	5011906180	5011906181	5011906182
2	Saia da lateral	860x80x15	2	5011908620	5011908651	5011908680	5011908681	5011908682
3	Pé menor	740x75x15	4	5011957520	5011957551	5011957580	5011957581	5011957582
4	Pé maior esquerdo	740x85x15	2	5011958520	5011958551	5011958580	5011958581	5011958582
5	Pé maior direito	740x85x15	2	5011958620	5011958651	5011958680	5011958681	5011958682
6	Taco para fixação	60x80x15	8	5011900000	5011900000	5011900000	5011900000	5011900000
7	Tampo da mesa	1090x680x15	1	5011270120	5011270151	5011270180	5011270179	5011970182

FERRAMENTA NECESSÁRIA

FERRAGENS E ACESSÓRIOS

A x8 — Cavilha 8x30mm

B x16 — Parafuso Philips 5x40mm

C x16 — Parafuso Philips 5x50mm

D x8 — Cantoneira 18x18mm

E x16 — Parafuso Philips 3,5x14mm

F x8 — Sapata 14x4mm

G x8 — Prego 8x8

PASSO 1

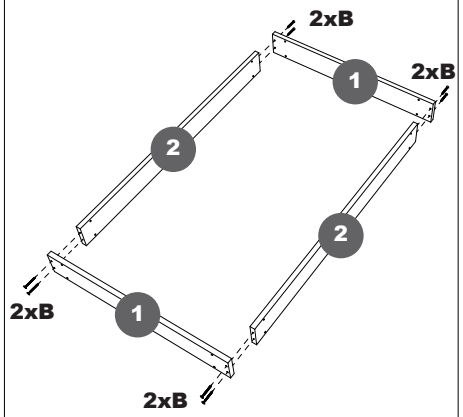

Junte as saias do topo (1) e as saias da lateral (2) utilizando parafusos 5x40 (B).

PASSO 2

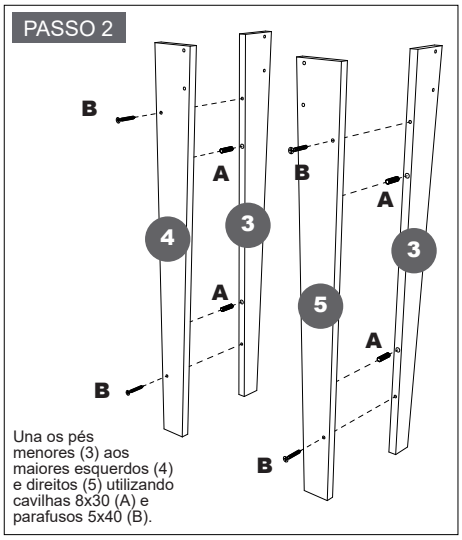

Una os pés menores (3) aos maiores esquerdos (4) e direitos (5) utilizando cavilhas 8x30 (A) e parafusos 5x40 (B).

PASSO 3

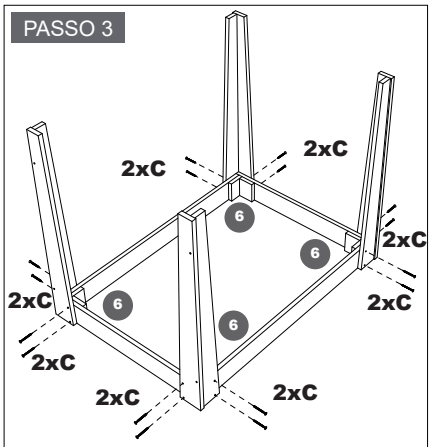

Fixe os pés montados nas saias utilizando parafusos 5x50 (C) e os tacos para fixação (6). **ATENÇÃO:** Os pés menores (3) devem ser presos nas saias da lateral (2). Já os pés maiores, (4) e (5) presos nas saias do topo (1).

PASSO 4

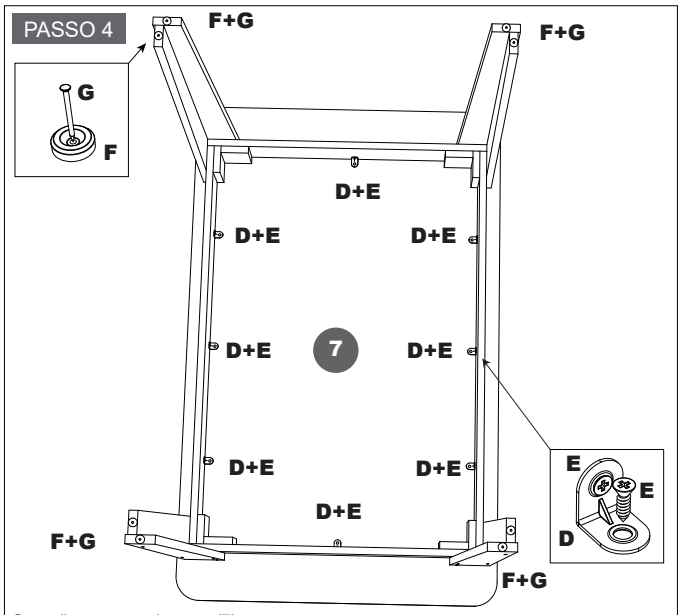

Centralize o tampo da mesa (7) ao conjunto de saias e pés e fixe-o utilizando cantoneiras 18x18 (D) parafusos 3,5x14 (E). Depois fixe as sapatas prego (F) utilizando pregos 8x8 (G)

CONCLUÍDO

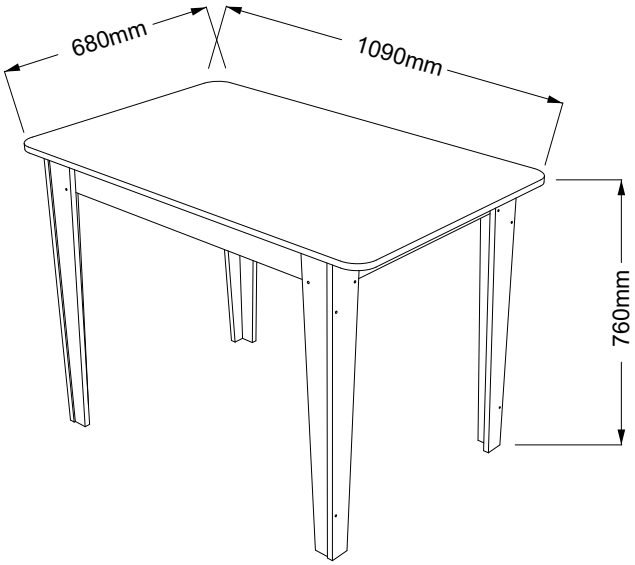

Sonetto móveis
Rod. SC 283, Km 03 | Chapecó - SC | Tel: (49) 3324-1186